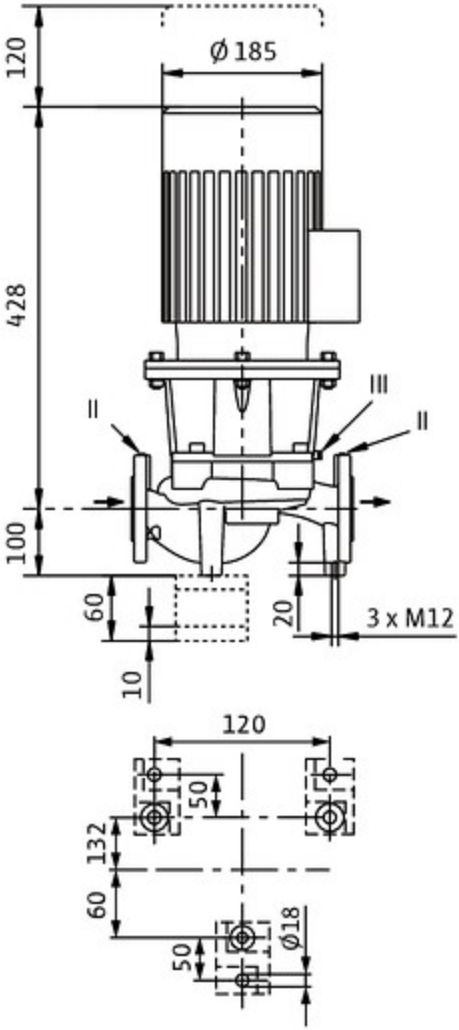
120
Ø 185
428
100
60
10
20
3 x M12
II
III
II
120
50
132
60
50
Ø18

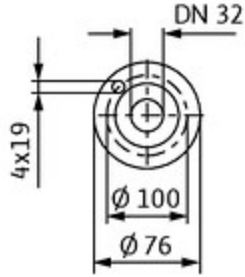
DN 32
4x19
Ø 100
Ø 76

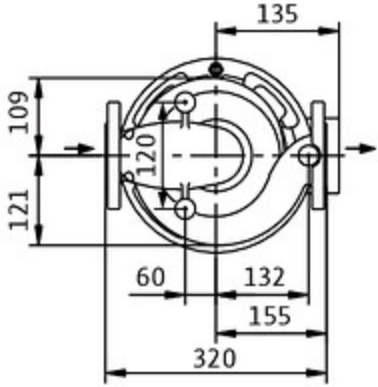
135
109
120
121
60
132
155
320